DUKA

Kitchen life

BOJE

Tocator electric chopper

Model: FC-5440

Art. numar 1218757

DUKA International S.A. ul. Powązkowska 44c, 01-797 Warszawa

INSTRUCȚIUNI DE UTILIZARE

(Traducere din engleză)

Citiți toate instrucțiunile de siguranță și avertismentele înainte de a utiliza aparatul. Nerespectarea avertismentelor de siguranță de mai jos, precum și a instrucțiunilor de utilizare, poate duce la electrocutare, incendiu și/sau vătămări grave. Salvați toate avertismentele și sfaturile de siguranță pentru referințe viitoare.

INSTRUCȚIUNI GENERALE DE SIGURANȚĂ

Acest aparat poate fi utilizat de copii cu vârsta peste 8 ani atunci când sunt sub supraveghere și în conformitate cu instrucțiunile de utilizare în siguranță a aparatului și care înțeleg pericolele asociate utilizării acestuia. Curățarea și întreținerea nu pot fi efectuate de copii nesupravegheați. Nu lăsați aparatul și cablul acestuia la îndemâna copiilor sub 8 ani. Copiii nu ar trebui să se joace cu dispozitivul. Copiii nu sunt conștienți de pericolele utilizării aparatelor electrice.

1. Înainte de fiecare utilizare, asigurați-vă că aparatul este asamblat corect și complet.

2. Înainte de fiecare utilizare, verificați aparatul și cablul pentru eventuale deteriorări. Nu porniți un aparat deteriorat.

3. Nu conectați niciodată aparatul cu un cablu sau un ștecher deteriorat. În cazul în care cablul de alimentare este deteriorat, acesta trebuie înlocuit de către producător, agentul său de service sau persoane calificate similare pentru a evita un pericol.

4. Ștecherul aparatului trebuie să fie compatibil cu priza utilizată.

5. Nu modificați ștecherul în niciun fel.

6. Nu trageți niciodată de cablu când deconectați.

7. Aveți grijă să nu lăsați cablul de alimentare să intre în contact cu margini ascuțite sau suprafețe fierbinți. Nu așezați niciodată aparatul pe suprafețe fierbinți. Cablul deteriorat poate provoca electrocutare.

8. Deconectați întotdeauna aparatul după utilizare, înainte de a schimba accesoriile, înainte de curățare sau în caz de funcționare incorectă a aparatului.

9. Nu utilizați aparatul cu mâinile ude.

10. Suprafața pe care este folosit aparatul trebuie să fie curată și uscată. Asigurați o bună iluminare și ordine la locul de muncă.

11. Nu atingeți suprafețele umede care sunt în contact cu aparatul conectat - deconectați-l imediat.

12. Nu scufundați niciodată partea motorului în apă sau alte lichide!

13. Dacă aparatul este umed sau ud, scoateți-l imediat din priză.

14. În cazul inondării cu apă a componentei motorului, uscați-l bine înainte de a-l porni din nou.

15. Acest aparat este destinat numai utilizării în interior. Nu poate fi folosit sau depozitat în locuri expuse factorilor atmosferici externi. Nu folosiți aparatul în aer liber. Aparatul nu trebuie să intre în contact cu ploaia. A se proteja de umiditate.

16. Nu îndepărtați părți ale carcasei.

17. Folosiți doar accesoriile furnizate de producător împreună cu produsul. Utilizarea altor accesorii poate deteriora aparatul și poate provoca accidente.

18. ATENȚIE! Cuțitul este foarte ascuțit. Trebuie să aveți grijă atunci când spălați componentele individuale ale râșniței.

19. Atenție la îmbrăcăminte sau păr lung care se pot prinde în părțile mobile ale aparatului.

20. Nu utilizați aparatul dacă întrerupătorul nu îl pornește sau oprește.

21. Nu lăsați aparatul pornit nesupravegheat.

22. Pentru a curăța corpul aparatului, utilizați o cârpă moale umedă (nu umedă) și un detergent ușor. Nu utilizați solvenți, benzină sau alte substanțe care pot deteriora aparatul.

23. Păstrați aparatul în ambalajul original, într-un loc uscat, la îndemâna copiilor, ferit de umiditate și praf.

24. Transportați aparatul în ambalajul original, care îl protejează de deteriorări mecanice, umiditate și praf.

25. Aparatul trebuie reparat numai de o persoană calificată, folosind piese de schimb originale.

26. Chiar și atunci când aparatul este utilizat conform destinației și sunt respectate toate instrucțiunile de siguranță, unele riscuri reziduale nu pot fi eliminate complet.

UTILIZARE

Aparatul este destinat uzului casnic.

Utilizați aparatul numai în scopul pentru care a fost destinat.

Acest aparat nu este destinat utilizării în afaceri.

DESCRIERE

1. Buton pentru pornire
2. Motor
3. Capac
4. Primul cuțit
5. Al doilea cuțit
6. Bol
7. 7. Baza de cauciuc

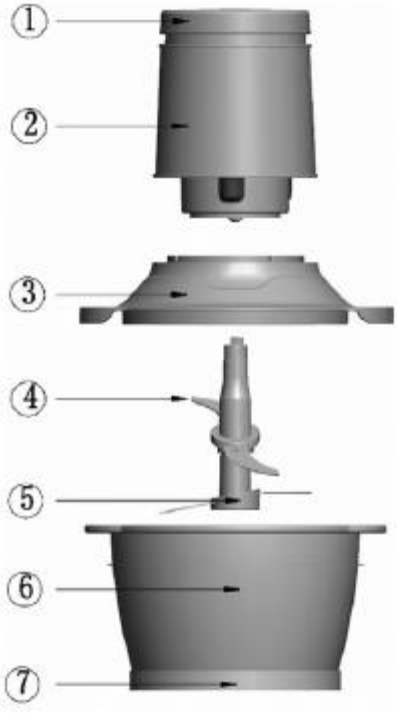

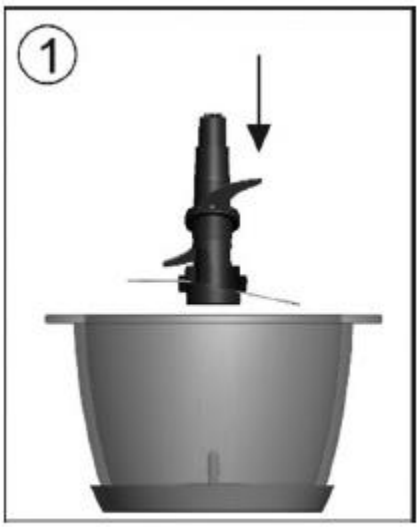

ÎNAINTE DE PRIMA UTILIZARE

Înainte de prima utilizare, curățați diferitele părți ale aparatului.

TĂIERE ÎN BUCĂȚI MICI ȘI AMENSARE

1. Așezați cuțitul în locul destinat în vas (Fig. 1). Adăugați produsele și blocați capacul (Fig. 2).

2. Așezați unitatea motorului pe capac rotind-o ușor. Pune capacul pe vas.

3. Conectați aparatul la priză și apăsați butonul de pornire în timp ce țineți aparatul de unitatea motorului.

4. Când ați terminat, eliberați butonul, deconectați aparatul și așteptați până când lama nu se mai rotește.

5. Scoateți blocul motor, capacul și lama pentru a goli conținutul.

MÂNCARE PENTRU BEBELUȘI

Pentru a face piure de mâncare gătită:

1. Tocați mărunt mâncarea, adăugați puțin bulion și porniți aparatul. Pentru a procesa mâncarea, apăsați butonul de pornire în mod repetat până când ajungeți la rezultatul dorit.

Pentru fructe:

2. Tăiați fructele în bucăți mici, adăugați puțin lapte, apă sau suc și amestecați ingredientele. Pentru a procesa fructele, apăsați butonul de pornire în mod repetat până ajungeți la rezultatul dorit.

ATENȚIE: Timpul maxim de procesare nu trebuie să depășească 10 secunde de funcționare continuă. Pentru a obține rezultatul dorit, lucrați cu pauze intermediare de 10 secunde.

Cantitați mai mari

Dacă doriți să procesați o cantitate mai mare, faceți-o de mai multe ori. Iată cantitățile maxime permise care pot fi procesate simultan pentru unele produse:

Ingrediente – Cantitate max – Timp max.

Pătrunjel - 60 gr - 10 sec

Ceapă - 400 gr - 10 sec

Usturoi - 300 gr - 5 sec

Pesmeți - 40 gr - 15 sec

Migdale - 200 gr - 15 sec

Alune de padure - 200 gr - 15 sec

Nuci - 200 gr - 15 sec

Șuncă fiartă - 400 r - 15 sec

Carne de vita - 400 г - 20 sec

Prăjituri ușoare - 1,2 л - 15 sec

Supă fiarta - 1,2 л - 15 sec

Prune - 260 г - 9 sec

Fructe - 260 г - 9 sec

ATENȚIE: NU PORNIȚI PRODUSUL CÂND E GOL

ATENȚIE: NU PUNEȚI INGREDIENTE FIERBINE ÎN PAHAR. ÎNAINTE DE PROCESAREA ALIMENTELOR, LĂSAȚI ALIMENTELE LA RĂCIT CÂTEVA MINUTE.

Sfaturi utile:

Acest aparat are un motor de 400 W. Vezi mai jos câteva sfaturi despre produsele cel mai des procesate.

1. **BRÂNZĂ**:

Se macină perfect orice tip de brânză (chiar și brânză moale). Porniți aparatul până când obțineți rezultatul dorit.

2. **ROȘII, NUCI, CEAPĂ și altele**:

Tăiați bucăți și porniți aparatul până obțineți rezultatul dorit.

3. **GHEȚĂ:**

Pentru a sparge gheața, porniți aparatul de mai multe ori până obțineți rezultatul dorit.

4. **HRANA PENTRU BEBELUȘI:**

Pentru a face piure de mâncare gătită:

- Asigurați-vă că alimentele lichide (de ex. crema pentru alimente pentru copii) nu sunt fierbinți și nu depășesc 1,2 L.

- Pentru a tăia alimente gătite (legume, carne etc.) și fructe, folosiți cuțite și lucrați cu aparatul la mai multe intervale. Pentru a face piure de fructe, apăsați butonul de pornire în mod repetat (pentru câteva secunde) până când obțineți rezultatul dorit..

CURAȚENIE ȘI MENTENANȚA

1. Deconectați întotdeauna priza înainte de curățare și întreținere.

2. Curăţaţi corpul aparatului cu o cârpă moale, umedă, dacă este necesar, cu un detergent slab. Uscat. Nu utilizați solvenți, benzină sau alte substanțe care ar putea deteriora dispozitivul. Nu scufundați în apă.

3. Spălați vasul, lama și capacul sub jet de apă sau în mod tradițional cu un detergent blând.

4. Componentele trebuie să fie complet uscate înainte de a reasambla aparatul.

DEPOZITARE ȘI TRANSPORT

Aparatul trebuie depozitat într-un ambalaj care să îl protejeze de deteriorări mecanice, umiditate și praf.

A nu se lăsa la îndemâna copiilor.

Transportați aparatul în ambalajul original, care îl protejează de deteriorarea mecanică.

Producătorul își rezervă dreptul de a face modificări tehnice.

SPECIFICAȚII

Tensiune nominală: 220-240V

Frecvența nominală: 50/60 Hz

Consumul nominal de energie: 400 W.

RECOMANDĂRI DE RECICLARE

Acest marcaj arată că aparatul nu poate fi aruncat împreună cu alte deșeuri menajere după durata de viață utilă. Utilizatorul este obligat să predea dispozitivul unei organizații specializate pentru colectarea echipamentelor electrice și electronice uzate. Organizația de colectare, inclusiv punctele de colectare locale, magazinele și municipalitățile, trebuie să stabilească un sistem adecvat care să permită eliminarea în siguranță a acestui echipament.

Manipularea corectă a echipamentelor electrice uzate ajută la evitarea consecințelor dăunătoare sănătății umane și mediului. Aparatul conține o cantitate limitată de substanțe care ar putea avea un efect negativ asupra mediului în timpul sau după utilizarea acestui produs.